system przyzywowy

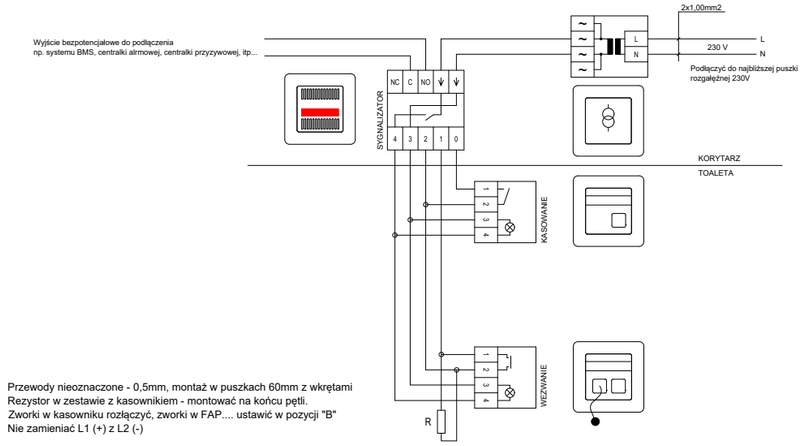

Przewody nieoznaczone - 0,5mm, montaż w puszkach 60mm z wkrętami
Rezystor w zestawie z kasownikiem - montować na końcu pętli.
Zworki w kasowniku rozłączyć, zworki w FAP.... ustawić w pozycji "B"
Nie zamieniać L1 (+) z L2 (-)

Legenda

S — Sygnalizator

T — Transformator dla 1 pomieszczenia

Przycisk pociągowy

Przycisk z lampką

Okablowanie

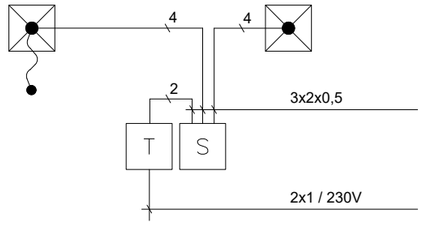

kontrola dostępu

Stacja kliencka

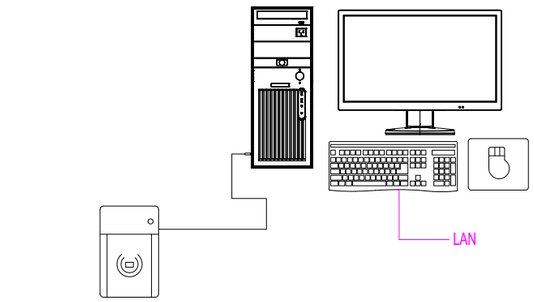

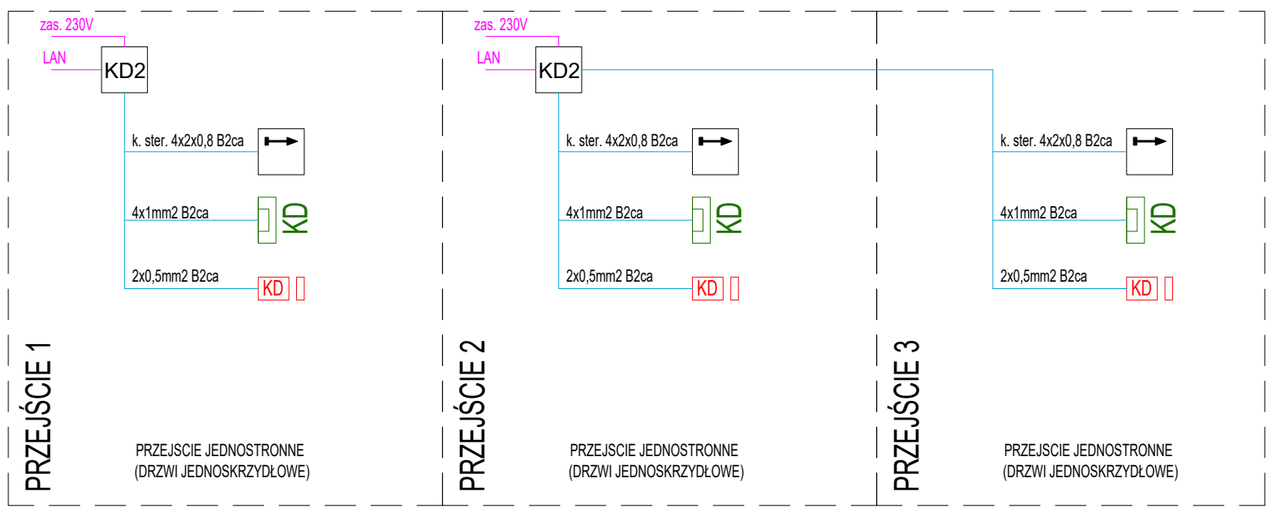

Kontroler dostępu - 2przejścia:
Porty do czytników 2
Liczba drzwi dwustronnych 1
Wymiary (mm) 120 x 140 x 22
Liczba drzwi jednostronnych 2
Port czytnika Wiegand
Porty komunikacyjne TCP
Pamięć kart 20 000
Pamięć zdarzeń 50 000
Liczba linii dozorowych 6
Liczba wyjść sterujących 3
Zasilanie kontrolera 12 VDC
Zakres temperatur-10°C do 55°C
Wilgotność (bez kondensacji) 10% - 90%
Typy czytników zbliżeniowe, magnetyczne, biometryczne
Wyjścia do czytników 12V
Wyjście zamka przekaźnikowe
Monitorowane wyjścia do zamków nie
Wyjścia sterujące do sygnalizatorów w czytnikach 4
Port rozszerzeń 1 x port modułu 4 przekaźników
Dodatkowe wyjście zasilające brak
obudowa,zasilacz, akumulatory

Programator USB
Czytnik kart administratora typu ułatwia wczytywanie numerów kart do bazy danych programu. Przeznaczony jest wyłącznie do odczytu kart typu MIFARE (13,56 MHz). Czytnik wyposażony jest w interfejs USB, który umożliwia podłączenie go do standardowego portu USB w komputerze.
Typ czytnika zbliżeniowy
Standard kart MIFARE®
Częstotliwość pracy 13,56 MHz
Zasięg odczytu do 5 cm

Karta kontroli dostępu
Rodzaj karta ISO
Format kompatybilny z MIFARE®
Częstotliwość pracy 13,56 MHz
Do nadruku tak

Czytnik kontroli dostępu:
Typ czytnika: zbliżeniowy
Standard kart: Unique, MIFARE®, HID® Prox
Częstotliwość pracy: 125 kHz, 13,56 MHz
Zasięg odczytu : do 10 cm
Napięcie zasilania: 12 V DC
Pobór prądu: 35 mA
Klawiatura: tak
Czujnik antysabotażowy: brak
Interfejs wyjściowy: Wiegand
Liczba bitów wyjściowych: 26 lub 37 (HID® Prox), 26 lub 34 (Unique, MIFARE®)
Typ złącza: kabel elastyczny
Kolor: czarny
Środowisko montażu: do instalacji wewnątrz i na zewnątrz pomieszczeń

Kontaktron:
kontaktron nawierzchniowy
styk: N.C.
obudowa: poliwęglanowa
klasa szczelności: IP43
max. napięcie: 48V DC
max. prąd: 400mA
max. obciążenie: 10W
pętla sabotażowa
kolory: biały, brązowy lub czarny(w zależności od stolarki)

Inwestycja:

PROJEKT ZAMIENNY PRZEBUDOWY, ROZBUDOWY, NADBUDOWY I REMONTU BUDYNKU URZĘDU MIEJSKIEGO W WASILKOWIE PRZY ULICY BIAŁOSTOCKIEJ 7 NA DZ. NR EWID 3009/5, 3009/6, 2543/4, 3039/2, OBRĘB EWID. 200213_4.0013 WASILKÓW, JEDNOSTKA EWIDENCYJNA M. WASILKÓW

Inwestor:

Gmina Wasilków
ul. Białostocka 7
16-010 Wasilków

Jednostka projektowa:

Ptaszyński Architektura
SP. z O.O.
ul. Bałtycka 2/9
15-611 Białystok

Faza opracowania:

PROJEKT ZAMIENNY WYKONAWCZY

Rysunek:

SCHEMAT kontroli dostępu i systemu przyzywowego

Branża:		
ELEKTRYKA	Nr upraw.:	Podpis:
Projektant:		
mgr inż. Krystian Olendzki	PDL/0138/PBE/18	
Sprawdzający:		
mgr inż. Bartłomiej Żywolewski	PDL/0199/PWBE/19	

Projekt jest chroniony prawem autorskim. Projekt architektoniczny jest projektem nadrzędnym, wszystkie niescisłości konsultować z Głównym Projektantem

Nr proj.:	Skala:	Data:	Nr rys.:	Rev.
PT-1/2025	-	07.04.2025	ES12	A